# Встраиваемый светильник

Светотехническое производство

## Flat G 600x600 41W 930 DS

ze13002724

220-240 В | IP20 | Ra >90 | 3 SDCM

G

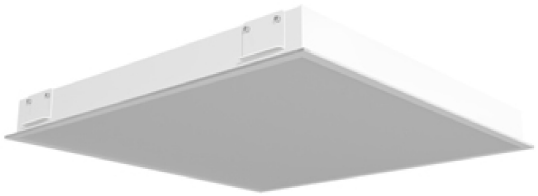

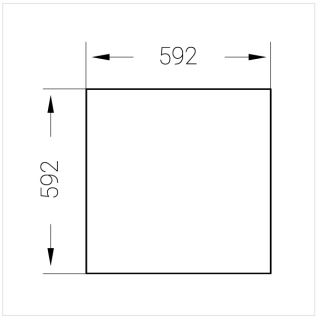


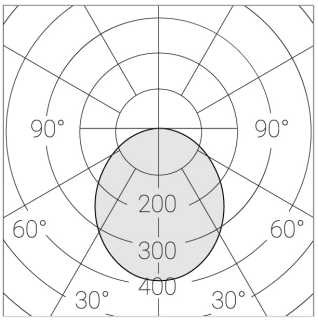


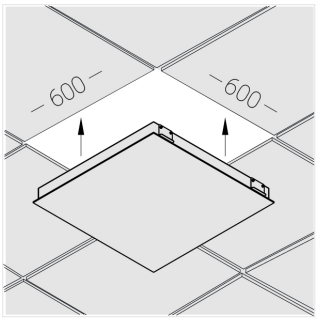


## Комплектация

| | |
|---|---|
| Световой модуль | 1 |
| Блок питания | 1 |
| Крепежный элемент | 1 |

Производитель оставляет за собой право вносить изменения в комплектацию светильника.

## Технические характеристики

| | |
|---|---|
| Размеры: | 592x592x62 мм |
| Масса нетто: | 2,32 кг |
| Светильник квадратной формы | |
| Корпус: | Алюминий |
| Источник света: | LED |
| Класс электробезопасности: | II |
| Степень защиты: | IP20 |
| Номинальная мощность: | 40.5 Вт |
| Световой поток светильника*: | 4579 лм |
| Светоотдача*: | 111 лм/Вт |
| Цветовая температура*: | 3000 K |
| Индекс цветопередачи*: | Ra >90 |
| Стабильность цветовой температуры*: | 3 SDCM |
| cos *: | 0.95 |
| Блок питания**: | Драйвер в комплекте |

Все параметры, отмеченные * , являются расчетными значениями.
Зенит использует проверенные и испытанные компоненты от ведущих поставщиков. Тем не менее допускается наличие отдельных сбоев связанных с технологией светодиодов в течение срока службы продукта.

** — производитель оставляет за собой право замены блока питания на аналогичный, имеющий те же характеристики.

© Зенит СТП