Встраиваемый светильник

Светотехническое производство

Flat G 600x600 55W 950 DS

ze13002750

220-240 В IP20 Ra >90 3 SDCM

G

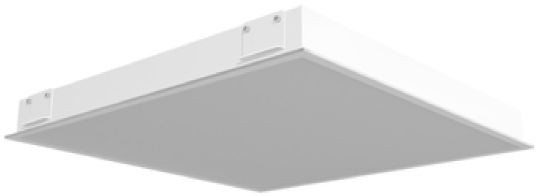

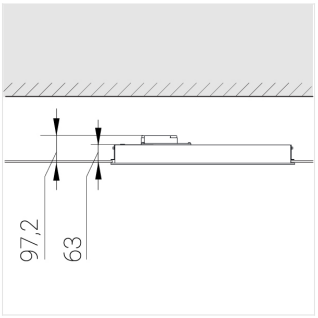

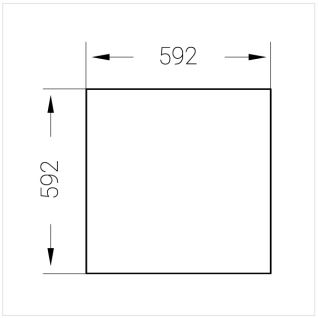

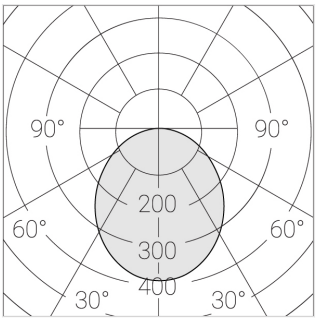

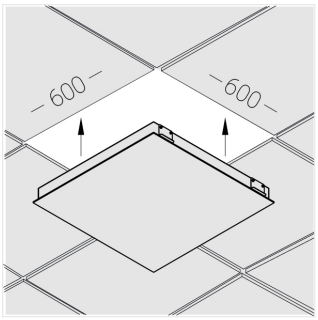

Комплектация

Световой модуль	1
Блок питания	1
Крепежный элемент	1

Производитель оставляет за собой право вносить изменения в комплектацию светильника.

Технические характеристики

Размеры:	592x592x62 мм
Масса нетто:	2,32 кг
Светильник квадратной формы	
Корпус:	Алюминий
Источник света:	LED
Класс электробезопасности:	II
Степень защиты:	IP20
Номинальная мощность:	53.9 Вт
Световой поток светильника*:	6216 лм
Светоотдача*:	113 лм/Вт
Цветовая температура*:	5000 K
Индекс цветопередачи*:	Ra >90
Стабильность цветовой температуры*:	3 SDCM
cos *:	0.95
Блок питания**:	Драйвер в комплекте

Все параметры, отмеченные * , являются расчетными значениями.
Зенит использует проверенные и испытанные компоненты от ведущих поставщиков. Тем не менее допускается наличие отдельных сбоев связанных с технологией светодиодов в течение срока службы продукта.

** — производитель оставляет за собой право замены блока питания на аналогичный, имеющий те же характеристики.

© Зенит СТП