Встраиваемый светильник

Светотехническое производство

Flat G 600x600 55W 850 DS DA EM

ze13002765

220-240 В | IP20 | Ra >80 | 3 SDCM

G

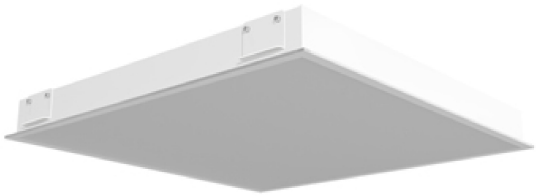

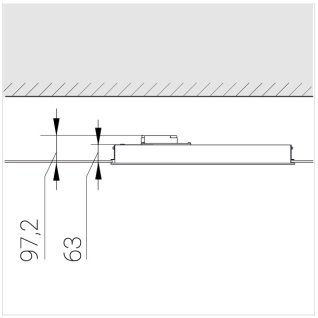

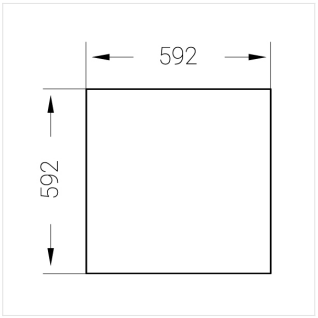

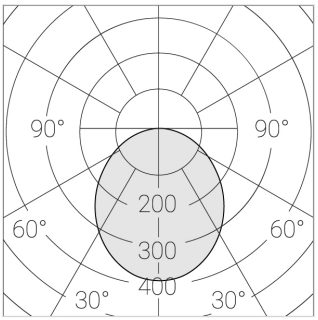

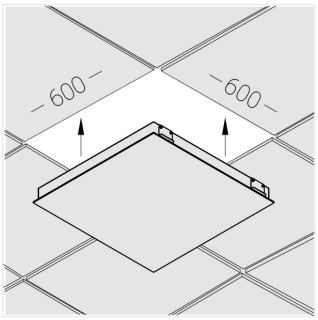

Комплектация

Световой модуль	1
Блок питания	1
Крепежный элемент	1

Производитель оставляет за собой право вносить изменения в комплектацию светильника.

Технические характеристики

Размеры:	592x592x62 мм
Светильник квадратной формы	
Корпус:	Алюминий
Источник света:	LED
Класс электробезопасности:	II
Степень защиты:	IP20
Номинальная мощность:	55.8 Вт
Световой поток светильника*:	7243 лм
Светоотдача*:	128 лм/Вт
Цветовая температура*:	5000 K
Индекс цветопередачи*:	Ra >80
Стабильность цветовой температуры*:	3 SDCM
Блок питания**:	Драйвер в комплекте

Все параметры, отмеченные * , являются расчетными значениями.
Зенит использует проверенные и испытанные компоненты от ведущих поставщиков. Тем не менее допускается наличие отдельных сбоев связанных с технологией светодиодов в течение срока службы продукта.

** — производитель оставляет за собой право замены блока питания на аналогичный, имеющий те же характеристики.

© Зенит СТП