Светильник встраиваемый в потолок Griliato

Base G 120 T10 15W 830 DS DA

ze11040371

220-240 В | IP20 | Ra >80 | 3 SDCM



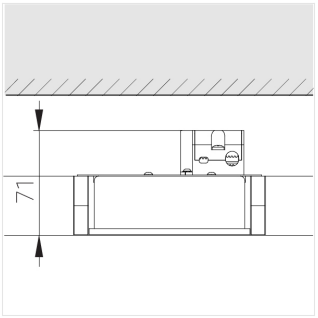

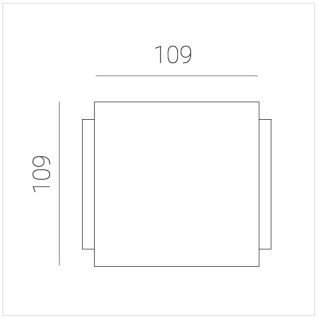

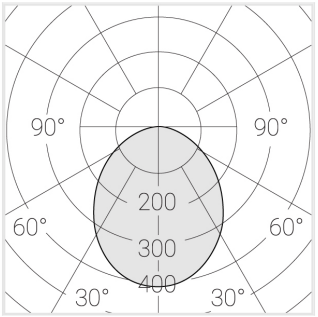

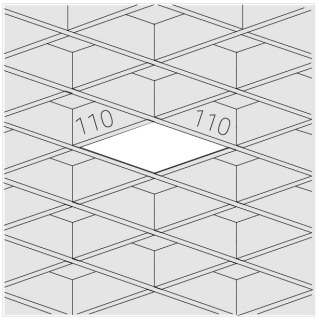

Комплектация

Световой модуль	1
Блок питания	1

Производитель оставляет за собой право вносить изменения в комплектацию светильника.

Технические характеристики

Масса нетто:	0,505 кг
Светильник квадратной формы	
Корпус:	Алюминий
Источник света:	LED
Класс электробезопасности:	II
Степень защиты:	IP20
Номинальная мощность:	14.9 Вт
Световой поток светильника*:	1560 лм
Светоотдача*:	105 лм/Вт
Цветовая температура*:	3000 K
Индекс цветопередачи*:	Ra >80
Стабильность цветовой температуры*:	3 SDCM
cos *:	0.9
Блок питания**:	Драйвер в комплекте

Все параметры, отмеченные * , являются расчетными значениями.
Зенит использует проверенные и испытанные компоненты от ведущих поставщиков. Тем не менее допускается наличие отдельных сбоев связанных с технологией светодиодов в течение срока службы продукта.

** — производитель оставляет за собой право замены блока питания на аналогичный, имеющий те же характеристики.

© Зенит СТП