# Трековый прожектор

Светотехническое производство

## Sens Track 63 Black 12W 850 D60°A

ze65012880

220-240 В | IP20 | Ra 80 | 3 SDCM



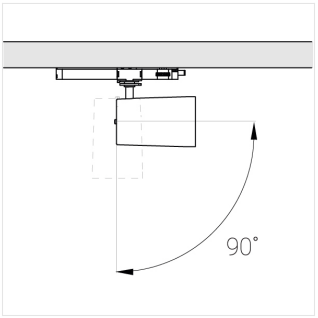


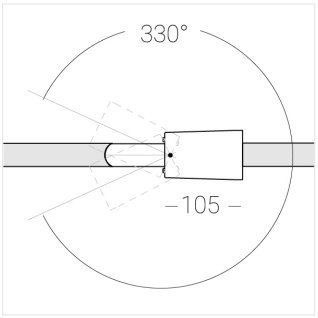


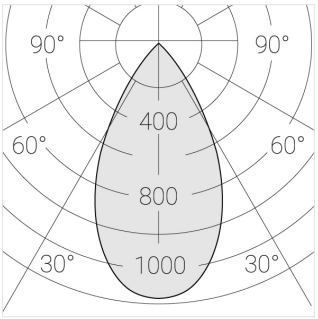


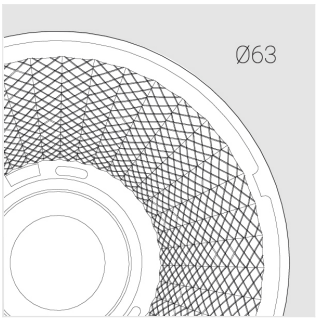


## Комплектация

Производитель оставляет за собой право вносить изменения в комплектацию светильника.

## Технические характеристики

| | |
|---|---|
| Размеры: | D63x105 мм |
| Прожектор с цилиндрическим корпусом | |
| Корпус: | Алюминий |
| Источник света: | LED |
| Класс электробезопасности: | II |
| Степень защиты: | IP20 |
| Номинальная мощность: | 11.7 Вт |
| Световой поток светильника*: | 1712 лм |
| Светоотдача*: | 147 лм/Вт |
| Цветовая температура*: | 5000 K |
| Индекс цветопередачи*: | Ra 80 |
| Стабильность цветовой температуры*: | 3 SDCM |
| Блок питания**: | Драйвер в комплекте |

Все параметры, отмеченные * , являются расчетными значениями.
Зенит использует проверенные и испытанные компоненты от ведущих поставщиков. Тем не менее допускается наличие отдельных сбоев связанных с технологией светодиодов в течение срока службы продукта.

** — производитель оставляет за собой право замены блока питания на аналогичный, имеющий те же характеристики.

© Зенит СТП