# Трековый прожектор

Светотехническое производство

## Sens Track 75 White 24W 9527 D15°C

ze65017311

220-240 В | IP20 | Ra >95 | 3 SDCM



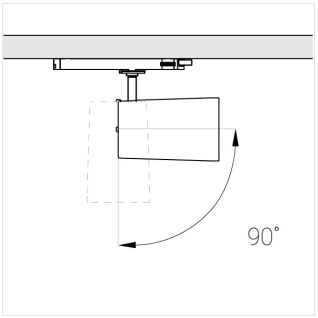


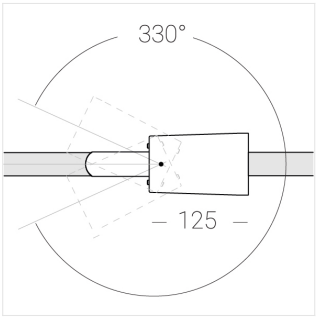


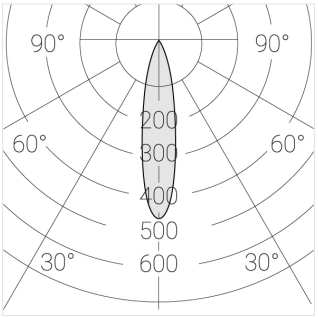


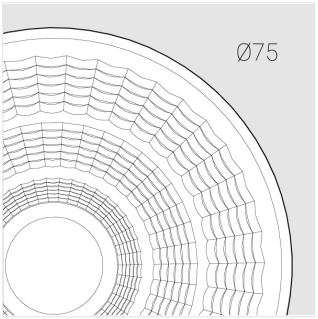


## Комплектация

Производитель оставляет за собой право вносить изменения в комплектацию светильника.

## Технические характеристики

| | |
|---|---|
| Размеры: | D75x125 мм |
| Масса нетто: | 0,6 кг |
| Прожектор с цилиндрическим корпусом | |
| Корпус: | Алюминий |
| Источник света: | LED |
| Класс электробезопасности: | II |
| Степень защиты: | IP20 |
| Номинальная мощность: | 23.3 Вт |
| Световой поток светильника*: | 2207 лм |
| Светоотдача*: | 95 лм/Вт |
| Цветовая температура*: | 2700 K |
| Индекс цветопередачи*: | Ra >95 |
| Стабильность цветовой температуры*: | 3 SDCM |
| Блок питания**: | Драйвер в комплекте |

Все параметры, отмеченные * , являются расчетными значениями.
Зенит использует проверенные и испытанные компоненты от ведущих поставщиков. Тем не менее допускается наличие отдельных сбоев связанных с технологией светодиодов в течение срока службы продукта.

** — производитель оставляет за собой право замены блока питания на аналогичный, имеющий те же характеристики.

© Зенит СТП