Встраиваемый гипсовый светильник

Светотехническое производство

Simple Round Lens A25 68 8W 830 D36°

IP44/20 DA

ze11041116

220-240 В | IP44 | Ra >80 | 3 SDCM



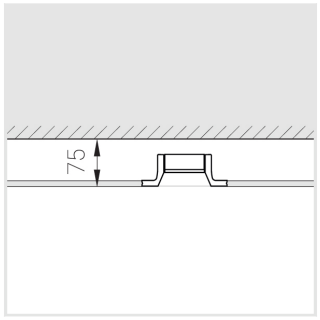

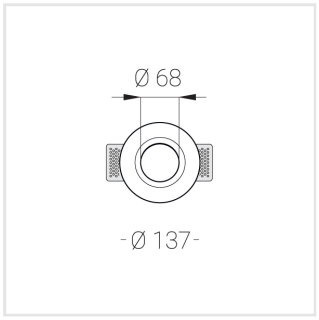

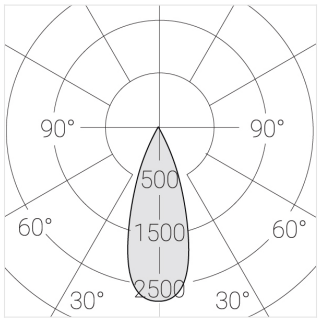

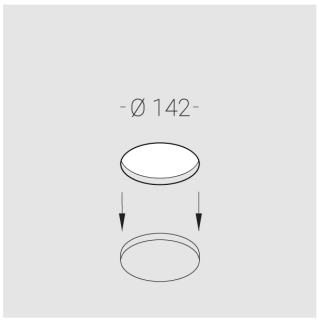

Комплектация

Корпус	1
Световой модуль	1
Блок питания	1
Крепежный элемент	2
Винт М5х6	4
Саморез	2
ГроверD5	4
Присоска	1

Производитель оставляет за собой право вносить изменения в комплектацию светильника.

Технические характеристики

Размеры:	D137x70 мм
Светильник круглой формы	
Корпус:	Гипс
Источник света:	LED
Класс электробезопасности:	II
Степень защиты:	IP44
Номинальная мощность:	8 Вт
Световой поток светильника*:	797 лм
Светоотдача*:	99 лм/Вт
Цветовая температура*:	3000 K
Индекс цветопередачи*:	Ra >80
Стабильность цветовой температуры*:	3 SDCM
cos *:	0.88
Блок питания**:	Драйвер в комплекте

Все параметры, отмеченные * , являются расчетными значениями.
Зенит использует проверенные и испытанные компоненты от ведущих поставщиков. Тем не менее допускается наличие отдельных сбоев связанных с технологией светодиодов в течение срока службы продукта.

** — производитель оставляет за собой право замены блока питания на аналогичный, имеющий те же характеристики.

© Зенит СТП