Накладной светильник

Светотехническое производство

Sens Over 63 White 10W 827 D23°B

ze25010025

220-240 В | IP20 | Ra >80 | 3 SDCM



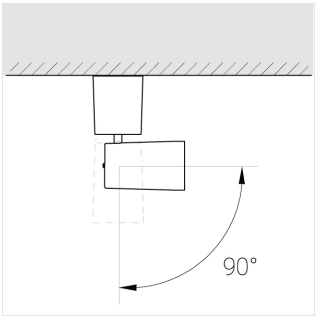

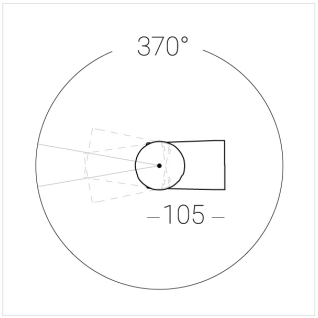

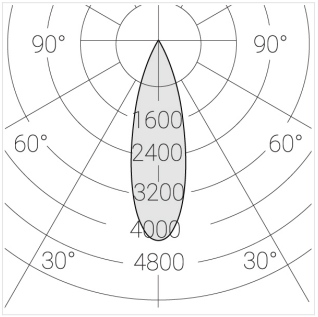

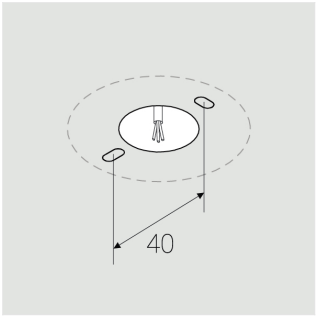

Комплектация

Блок питания	1
Светильник	1

Светильник Sens Over — это современное, функциональное и универсальное решение для профессионального освещения и для частных интерьеров, с возможностью монтажа в любой тип потолка. Блок питания интегрирован в чашу светильника.

Производитель оставляет за собой право вносить изменения в комплектацию светильника.

Технические характеристики

Размеры:	D63x105 мм
Светильник круглой формы	
Корпус:	Алюминий
Источник света:	LED
Класс электробезопасности:	II
Степень защиты:	IP20
Номинальная мощность:	9.8 Вт
Световой поток светильника*:	1320 лм
Светоотдача*:	134 лм/Вт
Цветовая температура*:	2700 K
Индекс цветопередачи*:	Ra >80
Стабильность цветовой температуры*:	3 SDCM
cos *:	0.5
Блок питания**:	Драйвер в комплекте

Все параметры, отмеченные * , являются расчетными значениями.
Зенит использует проверенные и испытанные компоненты от ведущих поставщиков. Тем не менее допускается наличие отдельных сбоев связанных с технологией светодиодов в течение срока службы продукта.

** — производитель оставляет за собой право замены блока питания на аналогичный, имеющий те же характеристики.

© Зенит СТП