# Накладной светильник

Зенит
Светотехническое производство

## Sens Over 63 White 10W 927 D23°B

ze25010028

220-240 В | IP20 | Ra >90 | 3 SDCM



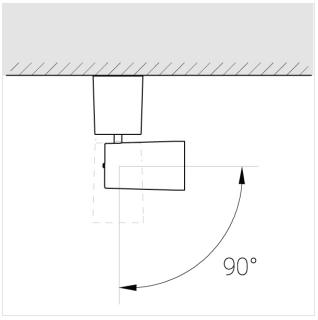


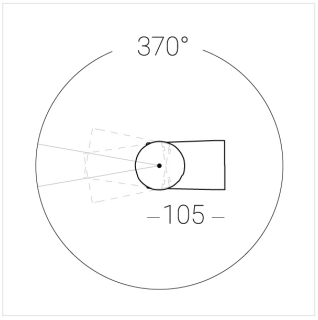


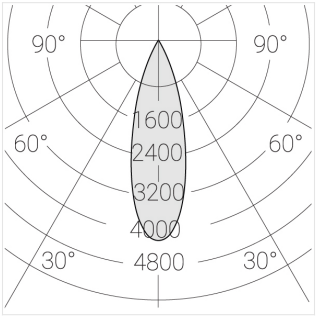


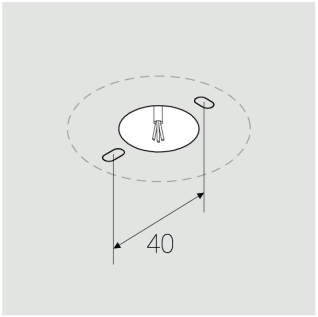


## Комплектация

| | |
|---|---|
| Блок питания | 1 |
| Светильник | 1 |

Светильник Sens Over — это современное, функциональное и универсальное решение для профессионального освещения и для частных интерьеров, с возможностью монтажа в любой тип потолка. Блок питания интегрирован в чашу светильника.

Производитель оставляет за собой право вносить изменения в комплектацию светильника.

## Технические характеристики

| | |
|---|---|
| Размеры: | D63x105 мм |
| Светильник круглой формы | |
| Корпус: | Алюминий |
| Источник света: | LED |
| Класс электробезопасности: | II |
| Степень защиты: | IP20 |
| Номинальная мощность: | 9.8 Вт |
| Световой поток светильника*: | 1138 лм |
| Светоотдача*: | 116 лм/Вт |
| Цветовая температура*: | 2700 K |
| Индекс цветопередачи*: | Ra >90 |
| Стабильность цветовой температуры*: | 3 SDCM |
| cos *: | 0.5 |
| Блок питания**: | Драйвер в комплекте |

Все параметры, отмеченные * , являются расчетными значениями.
Зенит использует проверенные и испытанные компоненты от ведущих поставщиков. Тем не менее допускается наличие отдельных сбоев связанных с технологией светодиодов в течение срока службы продукта.

** — производитель оставляет за собой право замены блока питания на аналогичный, имеющий те же характеристики.

© Зенит СТП