# Встраиваемый гипсовый светильник

Зенит
Светотехническое производство

## Twins Lens A25 12W 927 D36°

ze11042014

220-240 В | IP20 | Ra >90 | 3 SDCM



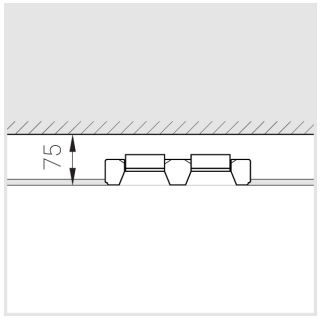


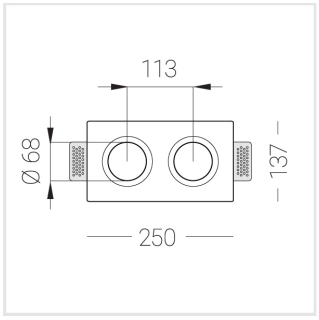


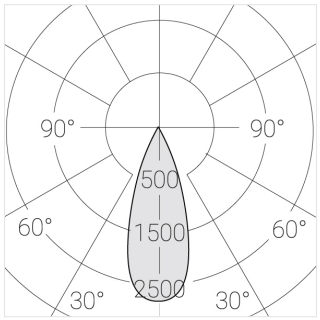


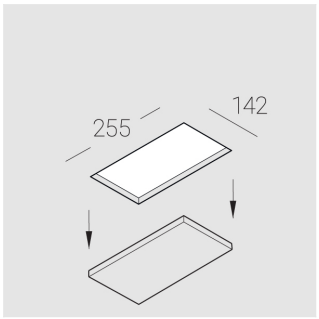


## Комплектация

| | |
|---|---|
| Корпус | 1 |
| Световой модуль | 2 |
| Блок питания | 1 |
| Крепежный элемент | 2 |
| Винт М5х6 | 4 |
| Саморез | 2 |
| ГроверD5 | 4 |
| Присоска | 1 |

Производитель оставляет за собой право вносить изменения в комплектацию светильника.

## Технические характеристики

| | |
|---|---|
| Размеры: | 232x137x70 мм |
| Двухмодульный светильник | |
| Корпус: | Гипс |
| Источник света: | LED |
| Класс электробезопасности: | II |
| Степень защиты: | IP20 |
| Номинальная мощность: | 11.6 Вт |
| Световой поток светильника*: | 1000 лм |
| Светоотдача*: | 87 лм/Вт |
| Цветовая температура*: | 2700 K |
| Индекс цветопередачи*: | Ra >90 |
| Стабильность цветовой температуры*: | 3 SDCM |
| cos *: | 0.92 |
| Блок питания**: | Драйвер в комплекте |

Все параметры, отмеченные * , являются расчетными значениями.
Зенит использует проверенные и испытанные компоненты от ведущих поставщиков. Тем не менее допускается наличие отдельных сбоев связанных с технологией светодиодов в течение срока службы продукта.

** — производитель оставляет за собой право замены блока питания на аналогичный, имеющий те же характеристики.

© Зенит СТП