Встраиваемый гипсовый светильник

Светотехническое производство

Twins Lens A25 12W 927 D36° triac

ze11042374

220-240 В | IP20 | Ra >90 | 3 SDCM



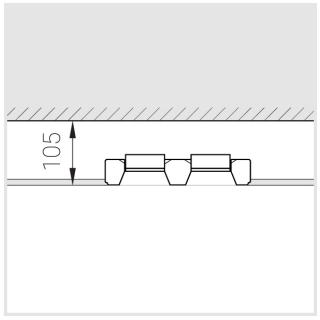

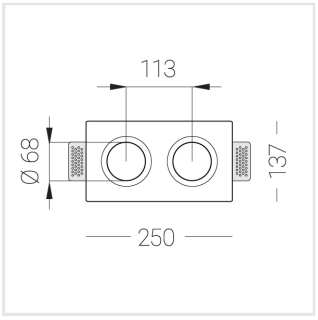

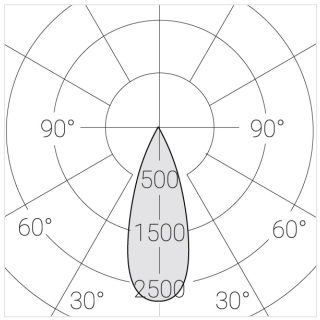

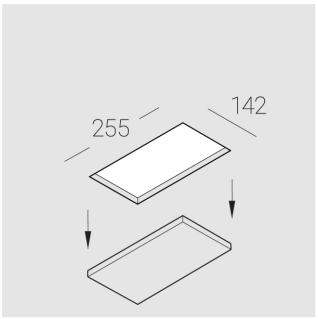

Комплектация

Корпус	1
Световой модуль	2
Блок питания	1
Крепежный элемент	2
Винт М5х6	4
Саморез	2
ГроверD5	4
Присоска	1

Производитель оставляет за собой право вносить изменения в комплектацию светильника.

Технические характеристики

Размеры:	232x137x70 мм
Двухмодульный светильник	
Корпус:	Гипс
Источник света:	LED
Класс электробезопасности:	II
Степень защиты:	IP20
Номинальная мощность:	13.7 Вт
Световой поток светильника*:	1000 лм
Светоотдача*:	73 лм/Вт
Цветовая температура*:	2700 K
Индекс цветопередачи*:	Ra >90
Стабильность цветовой температуры*:	3 SDCM
cos *:	0.96
Блок питания**:	Драйвер в комплекте

Все параметры, отмеченные * , являются расчетными значениями.
Зенит использует проверенные и испытанные компоненты от ведущих поставщиков. Тем не менее допускается наличие отдельных сбоев связанных с технологией светодиодов в течение срока службы продукта.

** — производитель оставляет за собой право замены блока питания на аналогичный, имеющий те же характеристики.

© Зенит СТП