Встраиваемый светильник в реечный потолок

Светотехническое производство

Onli 32 Rail IN Black L1185 26W 830

ze14010191

220-240 В | IP20 | Ra >80 | 3 SDCM

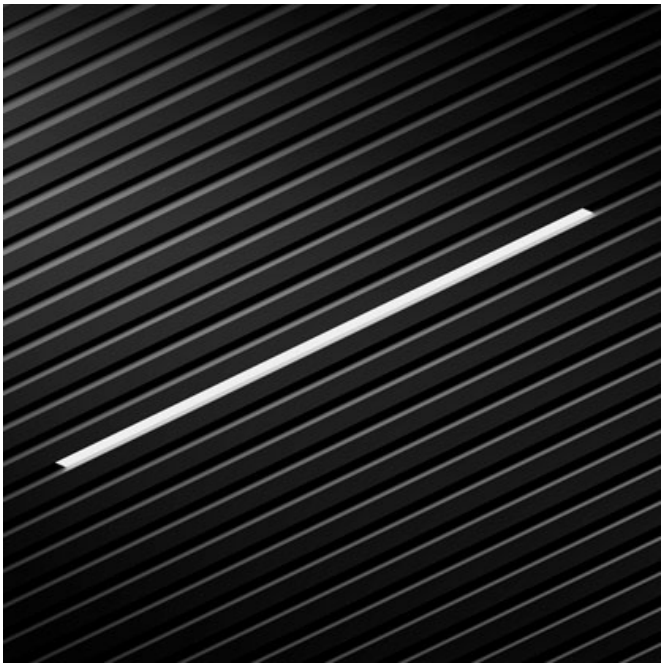

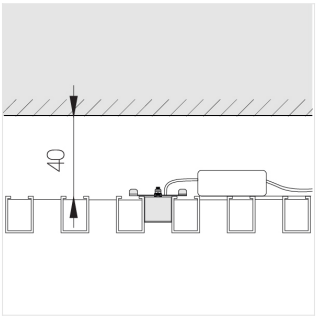

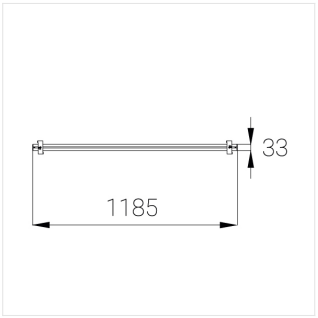

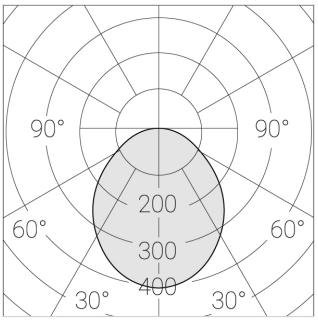

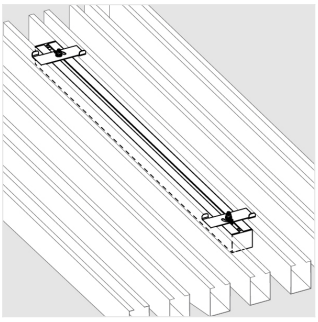

Комплектация

Блок питания	1

Производитель оставляет за собой право вносить изменения в комплектацию светильника.

Технические характеристики

Светильник линейной формы	
Корпус:	Алюминий
Источник света:	LED
Класс электробезопасности:	I
Степень защиты:	IP20
Номинальная мощность:	25.6 Вт
Световой поток светильника*:	2822 лм
Светоотдача*:	110.234375 лм/Вт
Цветовая температура*:	3000 K
Индекс цветопередачи*:	Ra >80
Стабильность цветовой температуры*:	3 SDCM
cos *:	0.95
Блок питания**:	KGP LC50W300-1050 NFC

Все параметры, отмеченные * , являются расчетными значениями.
Зенит использует проверенные и испытанные компоненты от ведущих поставщиков. Тем не менее допускается наличие отдельных сбоев связанных с технологией светодиодов в течение срока службы продукта.

** — производитель оставляет за собой право замены блока питания на аналогичный, имеющий те же характеристики.

© Зенит СТП