# Встраиваемый светильник в реечный потолок

Светотехническое производство

## Onli 32 Rail IN Black L1185 13W 930 DA

ze14010199

220-240 В | IP20 | Ra >90 | 3 SDCM

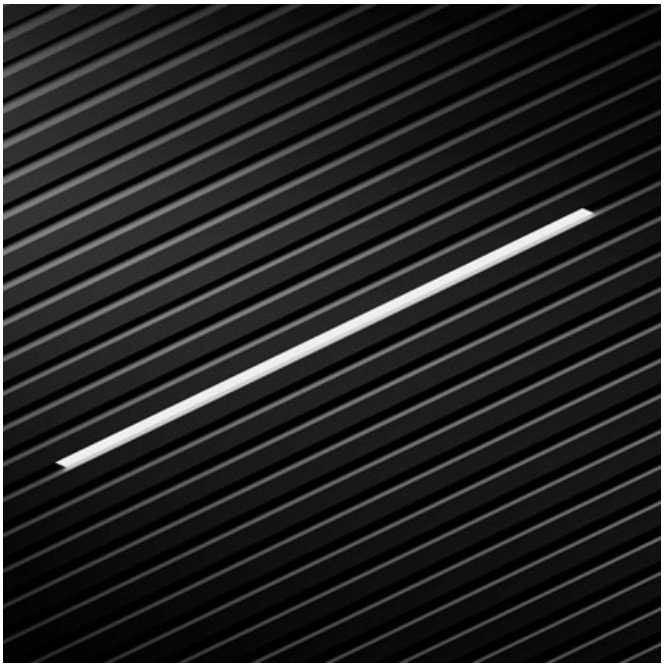

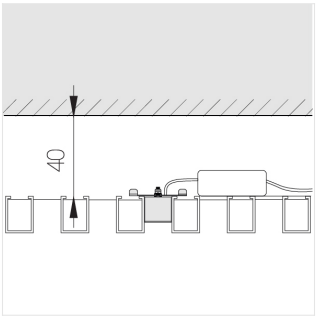


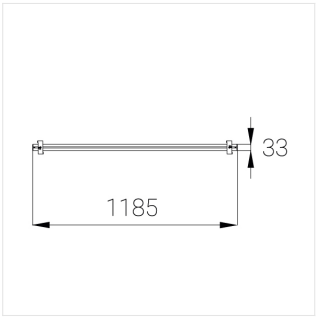


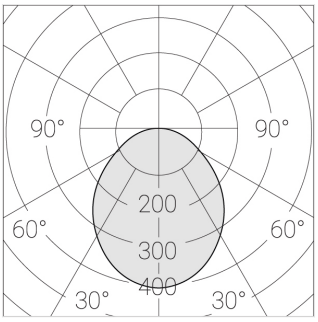


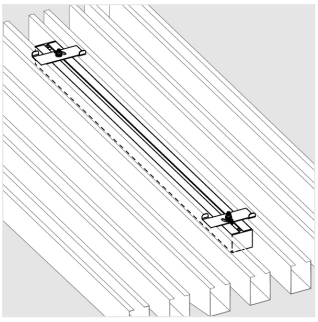

## Комплектация

| | |
|---|---|
| Блок питания | 1 |

Производитель оставляет за собой право вносить изменения в комплектацию светильника.

## Технические характеристики

| | |
|---|---|
| Светильник линейной формы | |
| Корпус: | Алюминий |
| Источник света: | LED |
| Класс электробезопасности: | I |
| Степень защиты: | IP20 |
| Номинальная мощность: | 12.4 Вт |
| Световой поток светильника*: | 1327 лм |
| Светоотдача*: | 107.01612903226 лм/Вт |
| Цветовая температура*: | 3000 K |
| Индекс цветопередачи*: | Ra >90 |
| Стабильность цветовой температуры*: | 3 SDCM |
| cos *: | 0.95 |
| Блок питания**: | KGP LC50W300-1050 DALI NFC |

Все параметры, отмеченные * , являются расчетными значениями.
Зенит использует проверенные и испытанные компоненты от ведущих поставщиков. Тем не менее допускается наличие отдельных сбоев связанных с технологией светодиодов в течение срока службы продукта.

** — производитель оставляет за собой право замены блока питания на аналогичный, имеющий те же характеристики.

© Зенит СТП