# Встраиваемый светильник

Светотехническое производство

## Neo Lens 81 White 6W 927 D10° IP44/20

ze11032008

220-240 В IP44 Ra >90 3 SDCM




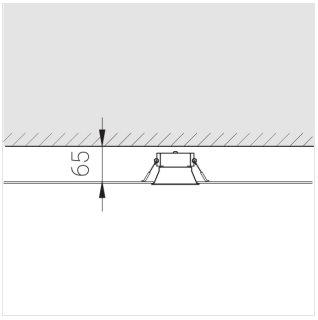


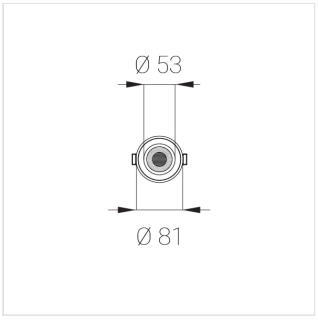


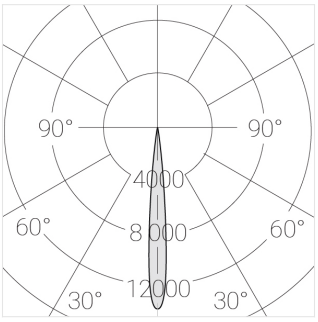


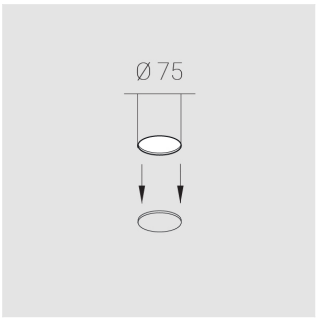


## Комплектация

| | |
|---|---|
| Блок питания | 1 |
| Светильник | 1 |

Встраиваемый светильник

Производитель оставляет за собой право вносить изменения в комплектацию светильника.

## Технические характеристики

| | |
|---|---|
| Размеры: | D81x56 мм |
| Светильник круглой формы | |
| Корпус: | Алюминий |
| Источник света: | LED |
| Класс электробезопасности: | II |
| Степень защиты: | IP44 |
| Номинальная мощность: | 5.6 Вт |
| Световой поток светильника*: | 421 лм |
| Светоотдача*: | 75 лм/Вт |
| Цветовая температура*: | 2700 K |
| Индекс цветопередачи*: | Ra >90 |
| Стабильность цветовой температуры*: | 3 SDCM |
| cos *: | 0.93 |
| Блок питания**: | Драйвер в комплекте |

Все параметры, отмеченные * , являются расчетными значениями.
Зенит использует проверенные и испытанные компоненты от ведущих поставщиков. Тем не менее допускается наличие отдельных сбоев связанных с технологией светодиодов в течение срока службы продукта.

** — производитель оставляет за собой право замены блока питания на аналогичный, имеющий те же характеристики.

© Зенит СТП