Встраиваемый светильник

Светотехническое производство

Neo Lens 81 Gold 10W 927 D10° IP44/20 DA

ze11033229

220-240 В | IP44 | Ra >90 | 3 SDCM



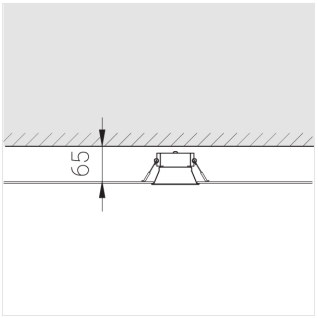

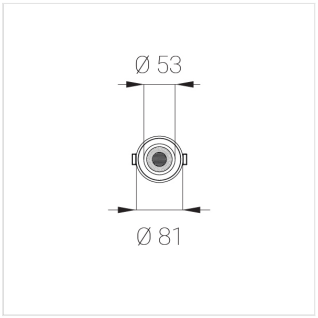

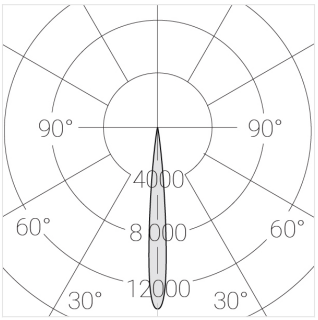

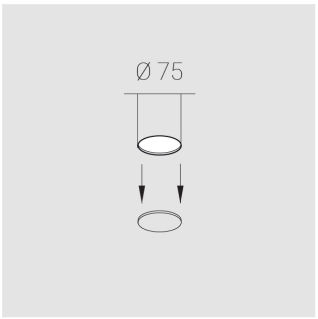

Комплектация

Блок питания	1
Светильник	1

Встраиваемый светильник

Производитель оставляет за собой право вносить изменения в комплектацию светильника.

Технические характеристики

Размеры:	D81x56 мм
Светильник круглой формы	
Корпус:	Алюминий
Источник света:	LED
Класс электробезопасности:	II
Степень защиты:	IP44
Номинальная мощность:	10 Вт
Световой поток светильника*:	638 лм
Светоотдача*:	64 лм/Вт
Цветовая температура*:	2700 K
Индекс цветопередачи*:	Ra >90
Стабильность цветовой температуры*:	3 SDCM
cos *:	0.91
Блок питания**:	Драйвер в комплекте

Все параметры, отмеченные * , являются расчетными значениями.
Зенит использует проверенные и испытанные компоненты от ведущих поставщиков. Тем не менее допускается наличие отдельных сбоев связанных с технологией светодиодов в течение срока службы продукта.

** — производитель оставляет за собой право замены блока питания на аналогичный, имеющий те же характеристики.

© Зенит СТП