Крупногабаритный Встраиваемый гипсовый светильник

Luno MAX C85 D300 45W 930

ze11009034

220-240 В IP20 Ra >90 3 SDCM

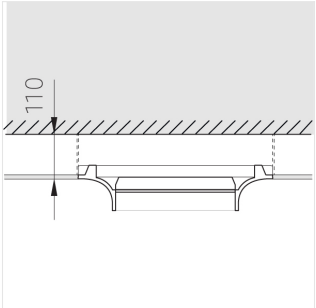

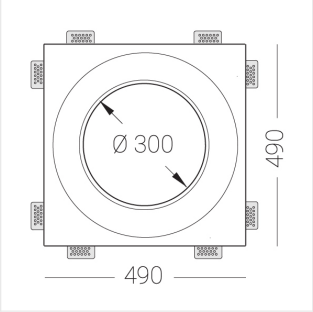

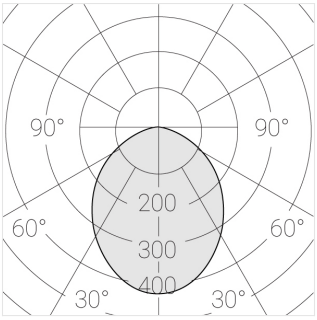

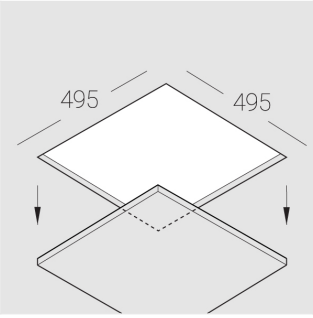

Комплектация

Корпус	1
Световой модуль	1
Блок питания	1
Крепежный элемент	8
Винт М5х6	16
Саморез	16
ГроверD5	20
Присоска	2
Подвес для корпуса	4
Винт М5х8	4

Версия светильника с диммированием TRIAC по запросу

Производитель оставляет за собой право вносить изменения в комплектацию светильника.

Технические характеристики

Размеры:	490x490x123 мм
Масса нетто:	8,53 кг
Светильник круглой формы	
Корпус:	Гипс
Источник света:	LED
Класс электробезопасности:	II
Степень защиты:	IP20
Номинальная мощность:	44.5 Вт
Световой поток светильника*:	3805 лм
Светоотдача*:	86.00 лм/Вт
Цветовая температура*:	3000 K
Индекс цветопередачи*:	Ra >90
Стабильность цветовой температуры*:	3 SDCM
cos *:	0.95
Блок питания**:	LC 45W 500-1400mA flexC SR EXC

Все параметры, отмеченные * , являются расчетными значениями.
Зенит использует проверенные и испытанные компоненты от ведущих поставщиков. Тем не менее допускается наличие отдельных сбоев связанных с технологией светодиодов в течение срока службы продукта.

** — производитель оставляет за собой право замены блока питания на аналогичный, имеющий те же характеристики.

© Зенит СТП